Construction d'un pied pour lunette astronomique

Lorsqu'on possède une longue-vue ou une lunette, *il est indispensable de monter celle-ci sur un pied stable.* Il est impossible d'effectuer une observation astronomique si l'on ne réalise pas cette condition.

De multiples occasions nous ont amenés à construire des dizaines de modèles de pieds. Très peu ont donné satisfaction. Le modèle que nous proposons ici est facile à réaliser ; de plus, il est stable, peu encombrant et commode à transporter. Se méfier des innovations qui sont souvent une source d'échecs.

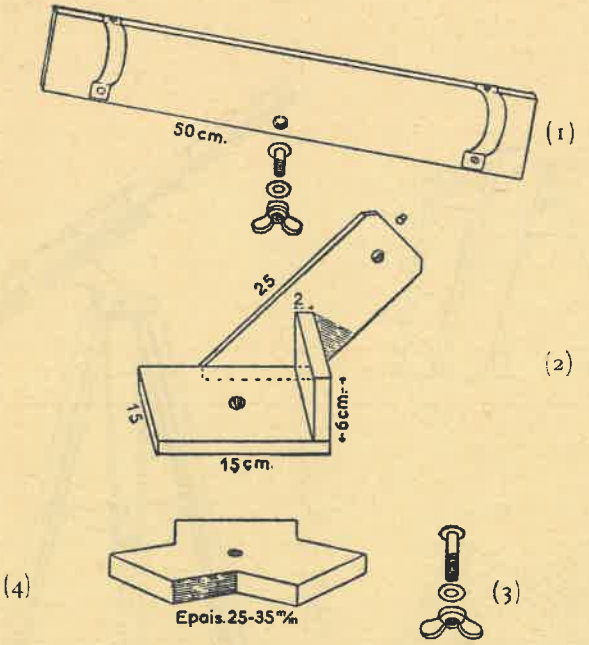

Notre pied de lunette devra comporter une partie mobile permettant de pointer la lunette dans toutes les directions du ciel. Deux mouvements sont nécessaires : le premier sera un mouvement horizontal autour d'un pivot vertical ; le second un mouvement permettant le pointage dans le sens vertical.

Description et montage. — Sur une planchette de 50 × 8 cm fixons la lunette à l'aide de deux colliers métalliques (fig. 1). Cette planchette-support pivotera verticalement autour d'un boulon (avec écrou à oreilles) à la partie supérieure de la pièce (fig. 2). Ce dernier dessin montre comment assembler trois planchettes de bois suivant les dimensions indiquées. Noter que l'une des planchettes est déportée en dehors pour permettre le pointage de la lunette au zénith.

Seule la pièce de bois 4, vue de face à la figure 6, exige certaines précautions avant son découpage. Partir d'une planche carrée de 22 cm de côté, de 25 à 35 mm d'épaisseur. Le tracé des parties à découper est un exercice de construction géométrique ; les côtés des angles rentrants doivent permettre de visser les lattes du pied qui auront, par exemple, 4 cm de largeur ; mieux vaut donc prévoir 5 cm pour les côtés des angles rentrants.

Se procurer 6 lattes de bois de 1 m 75 de longueur et de 40 × 15 mm. Les lattes sont assemblées deux par deux ; les parties inférieures sont clouées ou vissées l'une contre l'autre, tandis que les parties supérieures sont vissées contre les bords évidés

de la pièce 4. Le montage est donné par la figure 5. L'écartement et la rigidité de chaque paire de lattes seront maintenus par deux tasseaux de bois également répartis sur la longueur. Une petite chaînette réunira les trois pieds et évitera ainsi tout écartement accidentel.

La pièce mobile 2 sera solidaire de la tête de pied 5, par l'intermédiaire d'un boulon 3, muni d'un écrou à oreilles (8 × 60 mm). Enduire les deux parties mobiles de savon ou de talc pour adoucir les mouvements. Mouvements qui peuvent être plus ou moins libres en agissant à volonté sur les écrous à oreilles.

Pierre BOURGE.

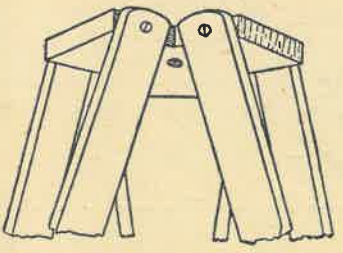

(5)

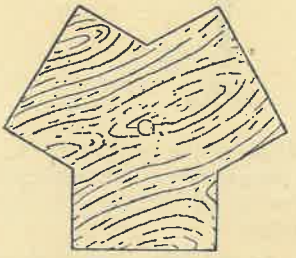

(6)

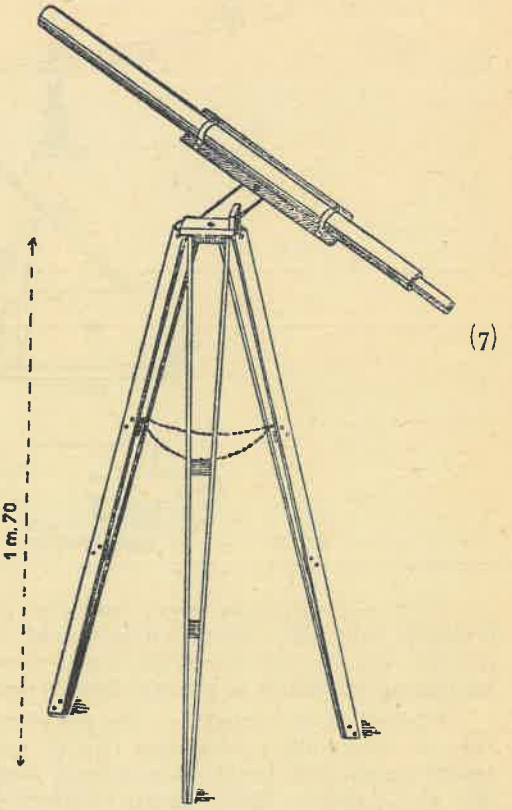

(7)